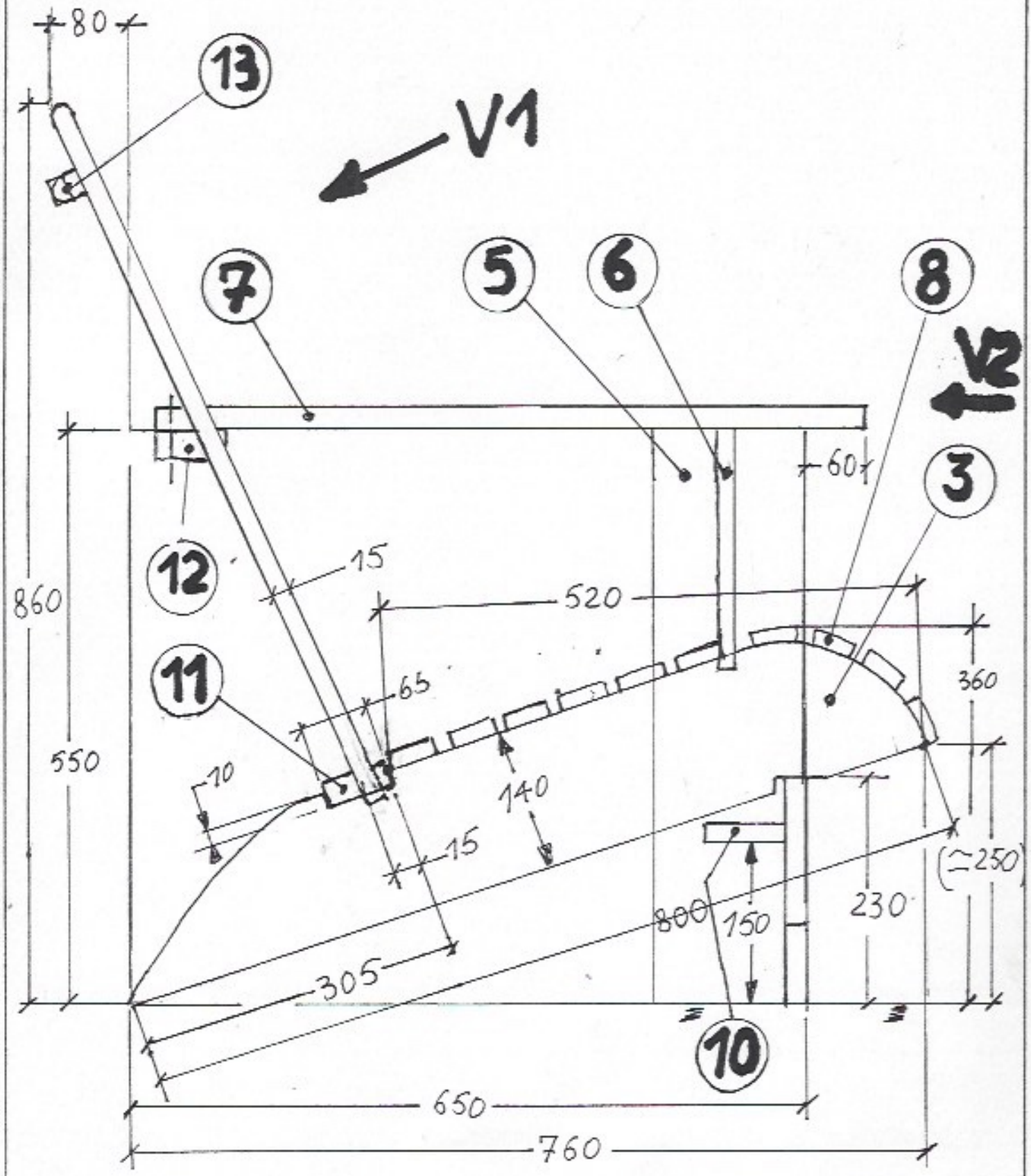

ETUDE SIEGE TEXAN			N°1
VUE DE COTE			
30 Oct 19	Ech 1/5	POUJOULAT	

VUE V2

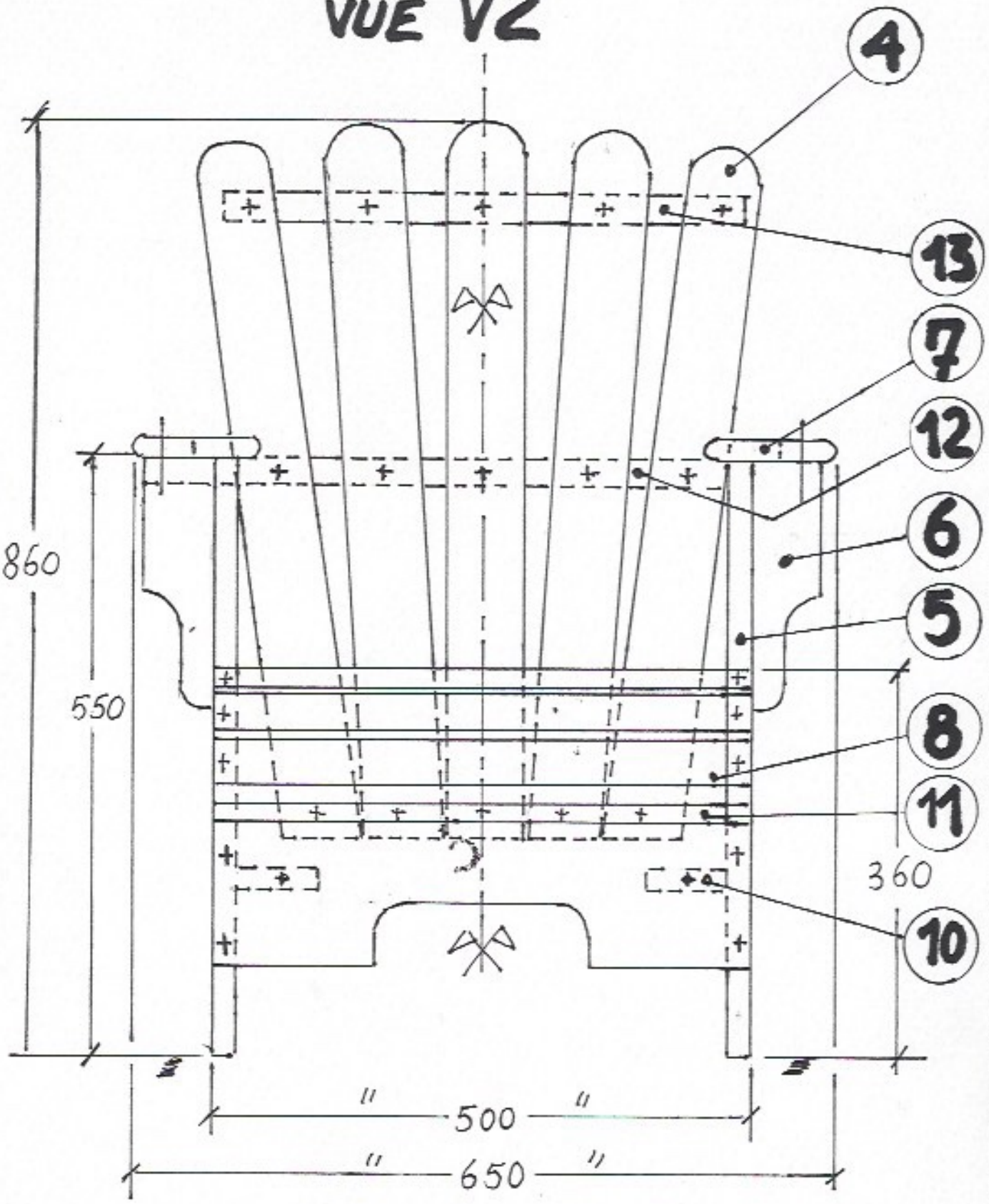

SIEGE TEXAN		
VUE DE FACE		
30 Oct. 19	Ech. 1/5	POUJOULAT

N°2

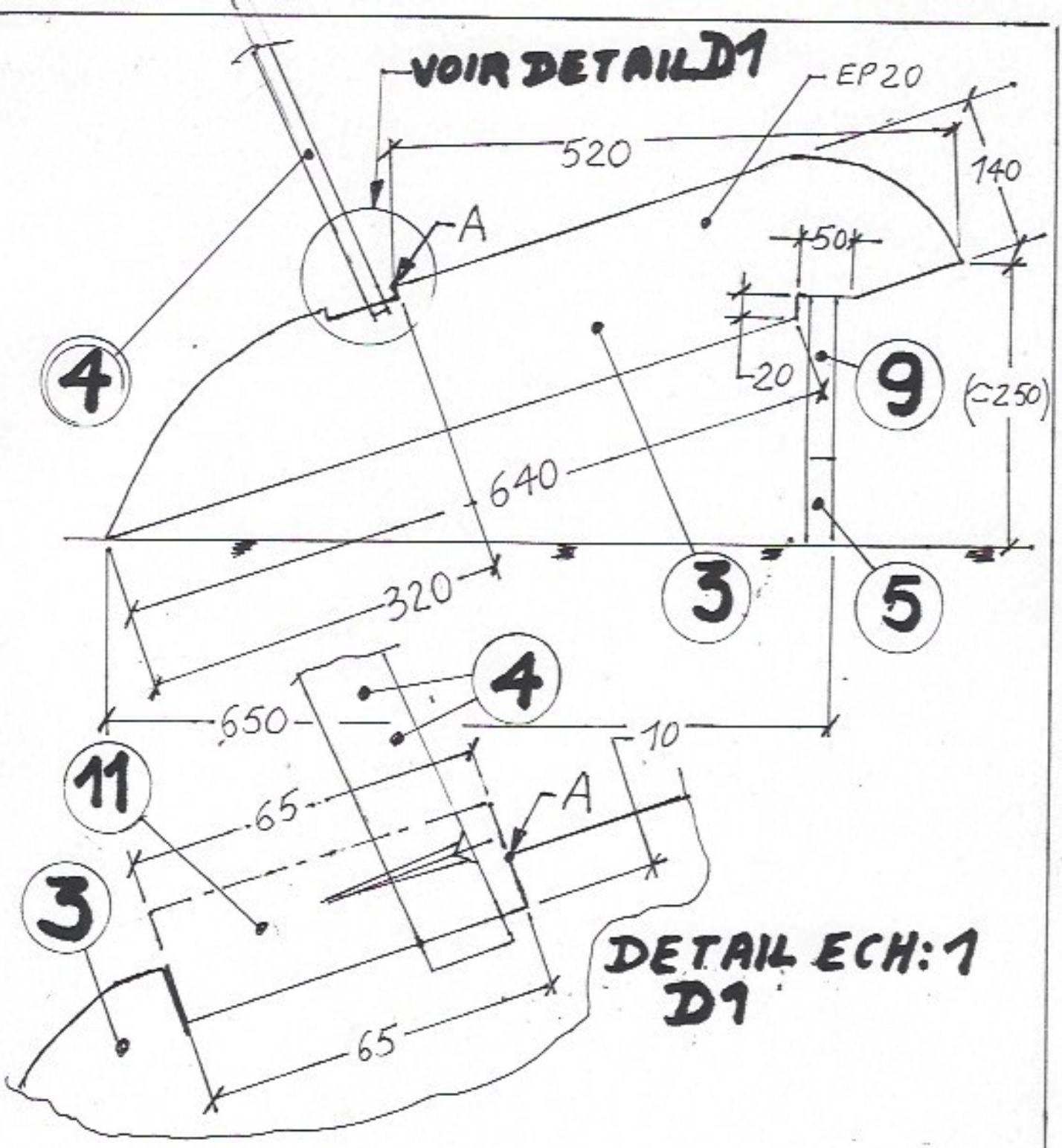

QUANTITE: 2

SIEGE TEXAN			
SIEGE			N°3
10NOV19	Ech: 1/5	POUJOULAT	

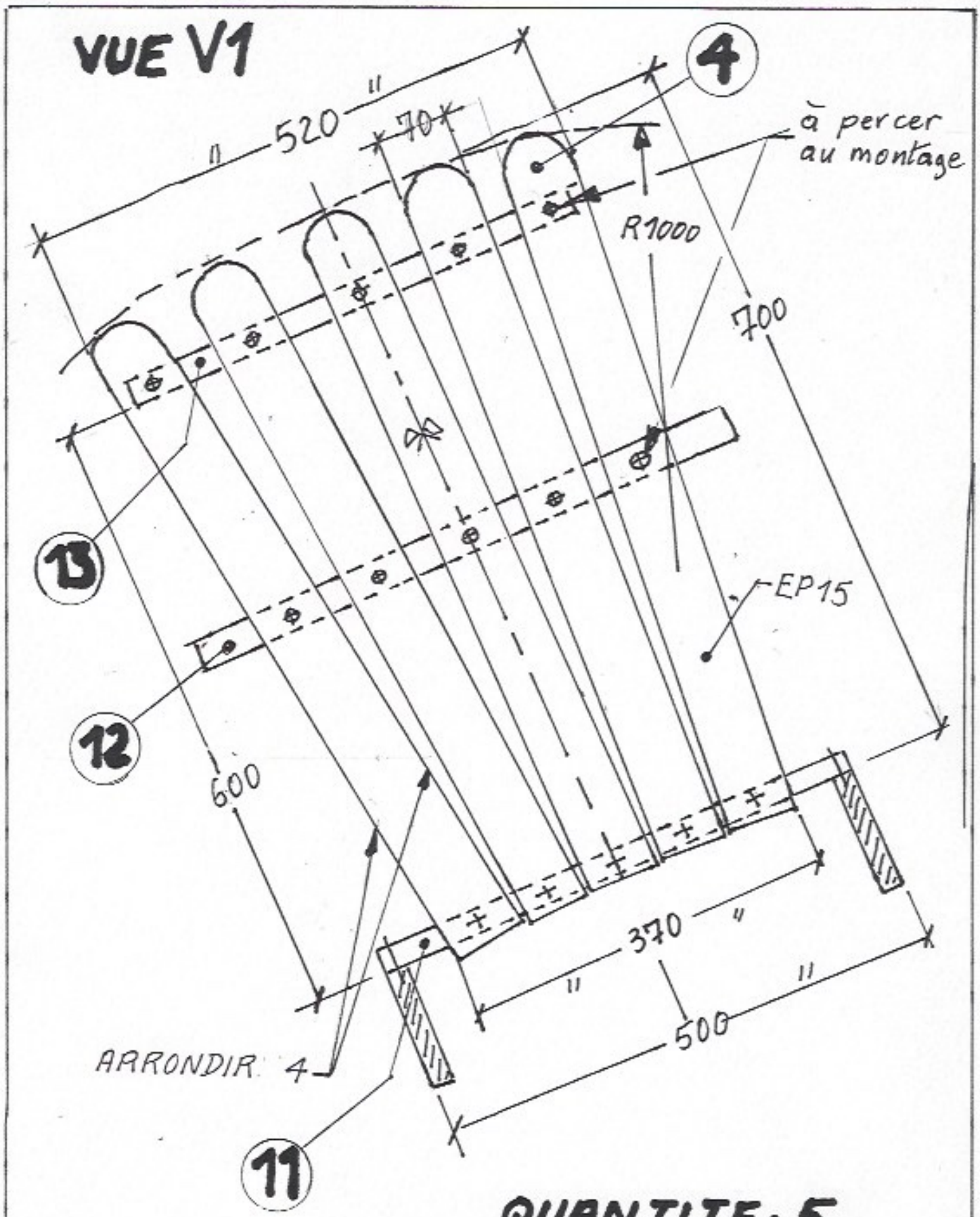

QUANTITE : 5

SIEGE TEXAN		
DOSSIER		N°4
1 Nov 19	Echelle 1/5	POUJOULA

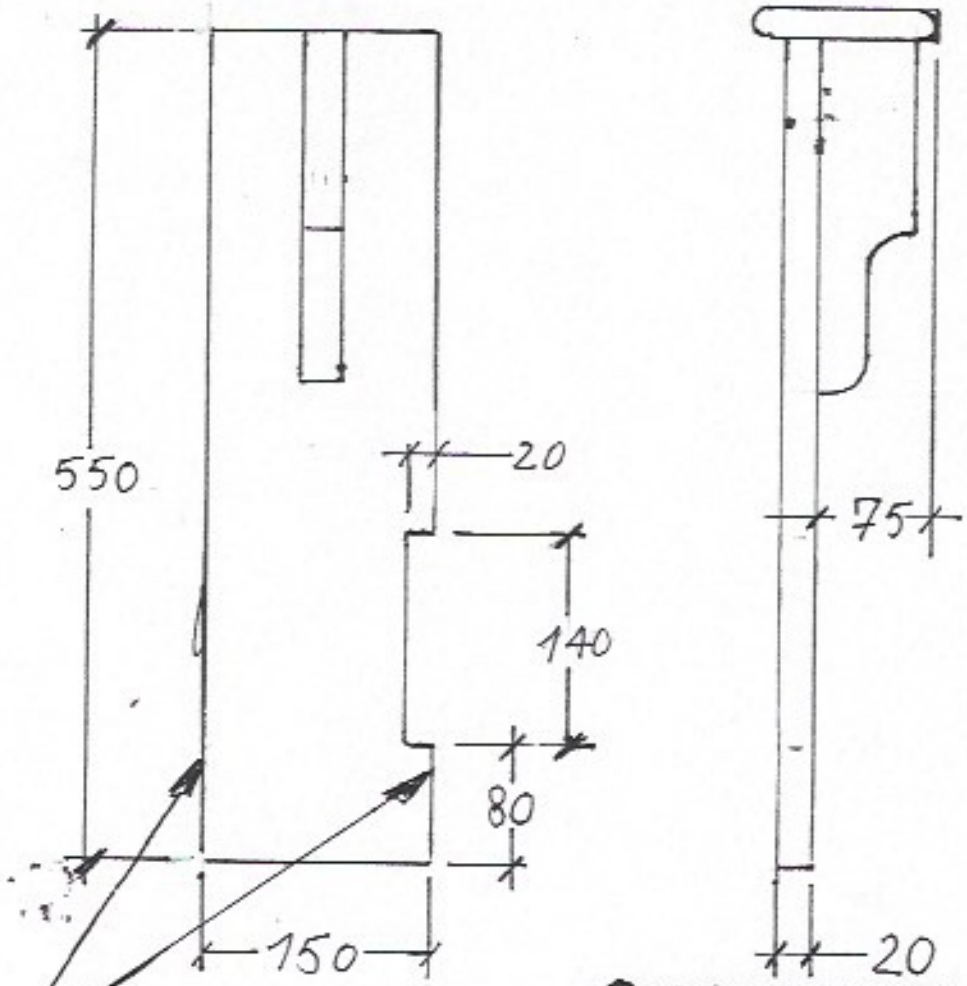

QUANTITE : 2

SIEGE TEXAN			
PIED D'ACCOUDOIR			N°5
2 Nov 19	Ech : 1/5	POUJOULAT	

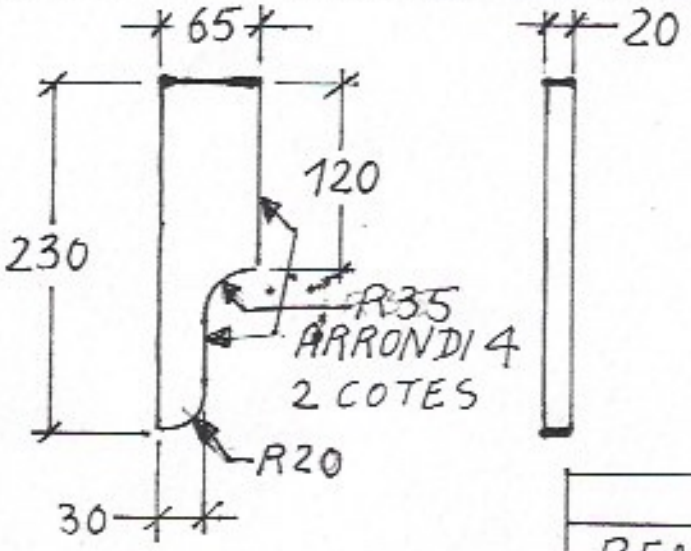

QUANTITE : 2

SIEGE TEXAN			
RENFORT D'ACCOUDOIR			N°6
2 Nov 19	Ech : 1/5	POUJOULAT	

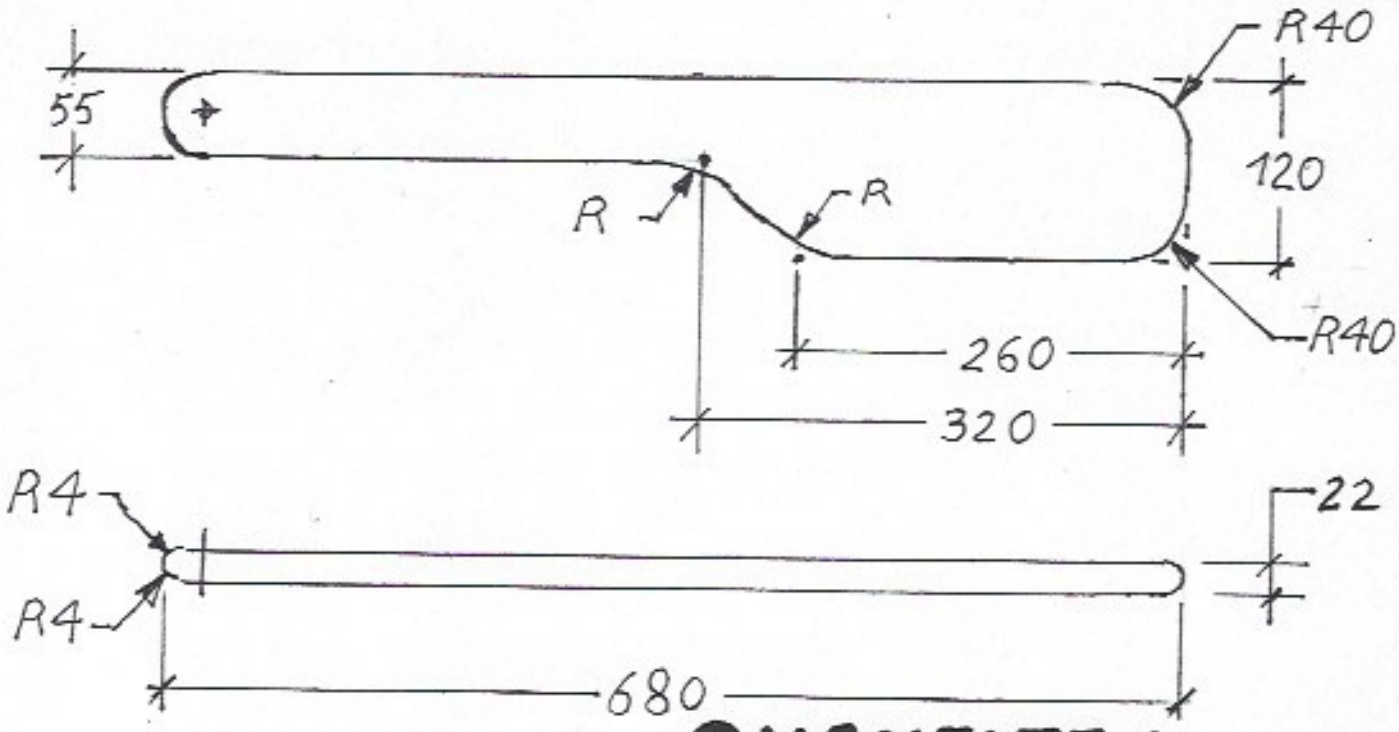

QUANTITE 2

SIEGE TEXAN		
ACCOUDOIR		N°7
2 NOV 19	Ech: 1/5	POUJOULAT

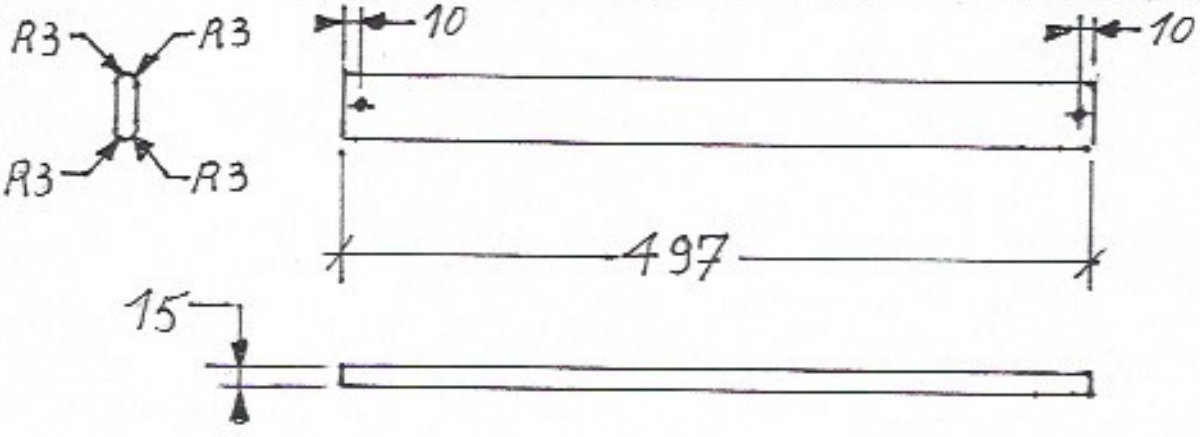

QUANTITE 10

SIEGE TEXAN		
SIEGE		N°8
2 NOV 19	Ech: 1/5	POUJOULAT

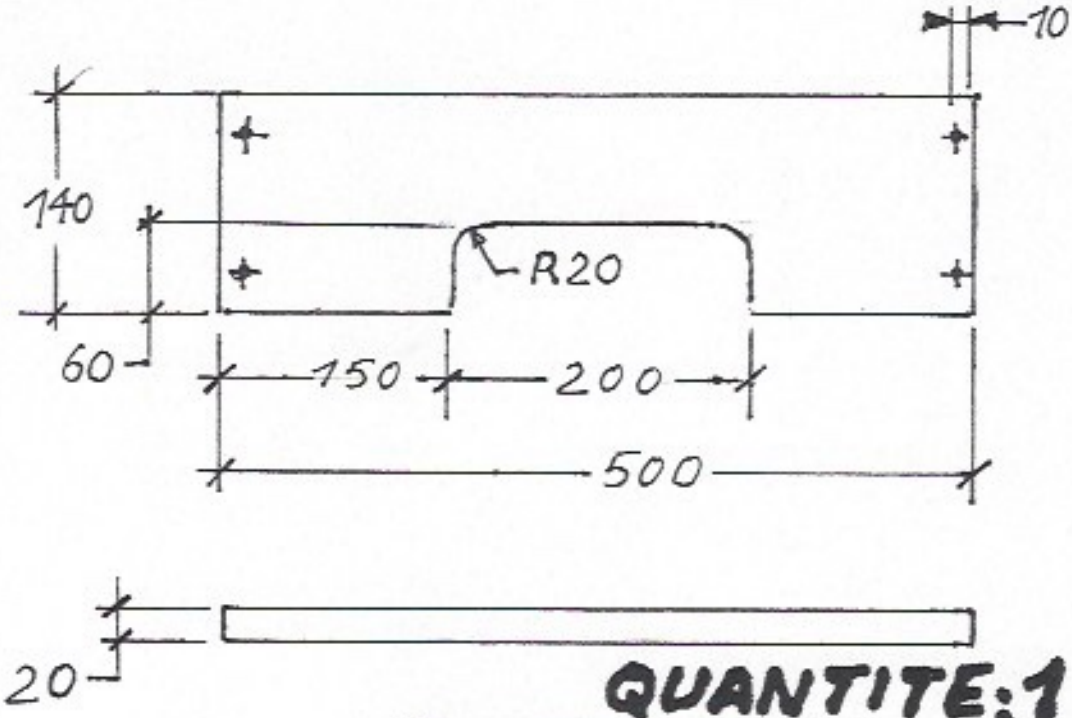

QUANTITE:1

SIEGE TEXAN			
ENTRETOISE AVANT			N°9
10 NOV 19	Ech: 1/5	POUJOULAT	

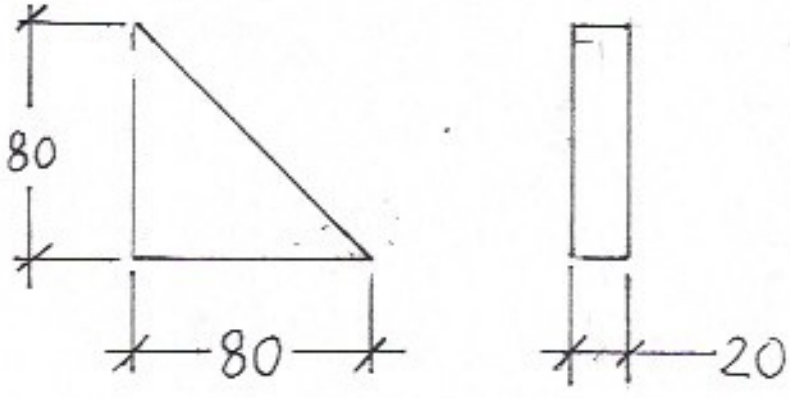

QUANTITE:2

SIEGE TEXAN			
EQUERRE DE RENFORT			N°10
10 NOV 19	Ech 2/5	POUJOULAT	

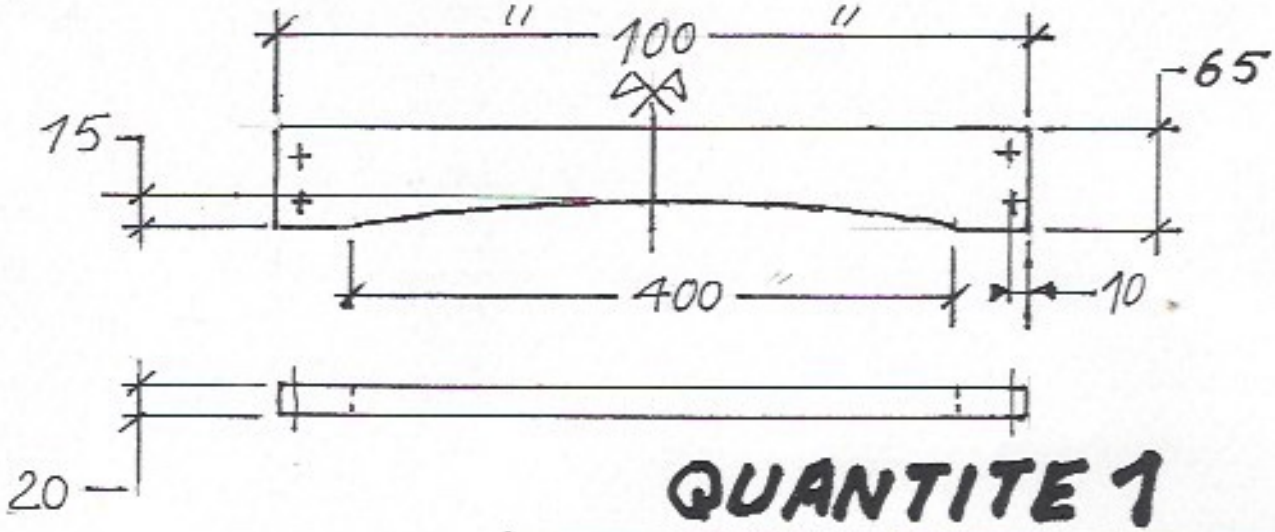

QUANTITE 1

SIEGE TEXAN			
ENTRETOISE ARRIERE			N°11
11 NOV 19	ECH: 1/5	POUJOULAT	

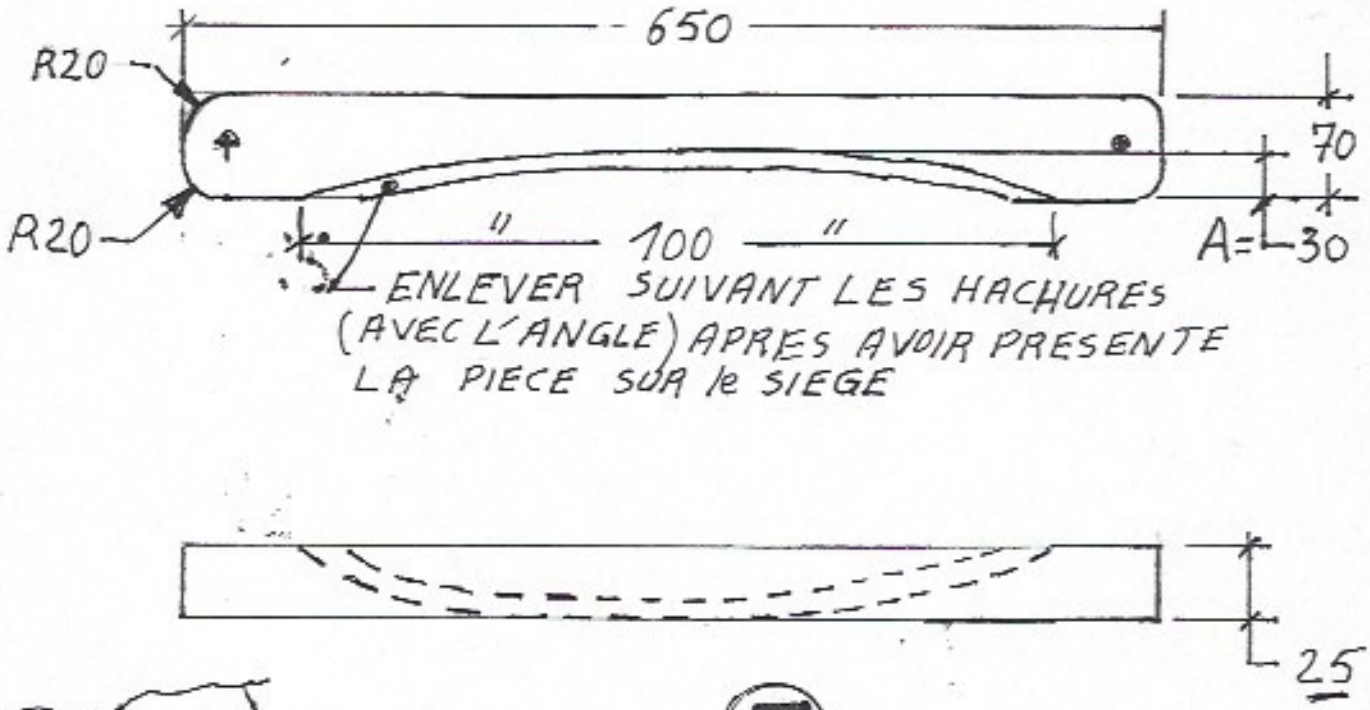

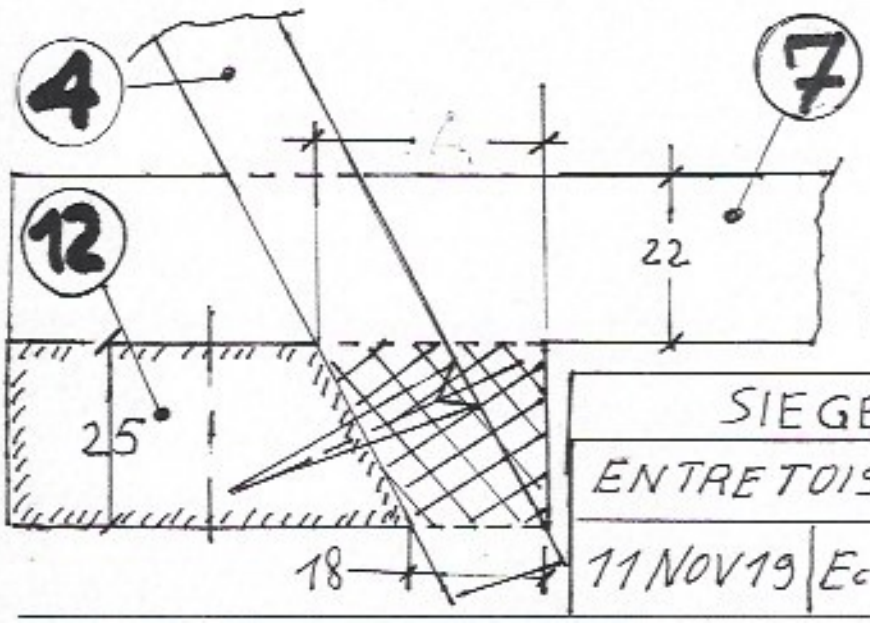

QUANTITE: 1

SIEGE TEXAN			
ENTRETOISE du MILIEU			N°12
11 NOV 19	Ech: 1/5	POUJOULAT	

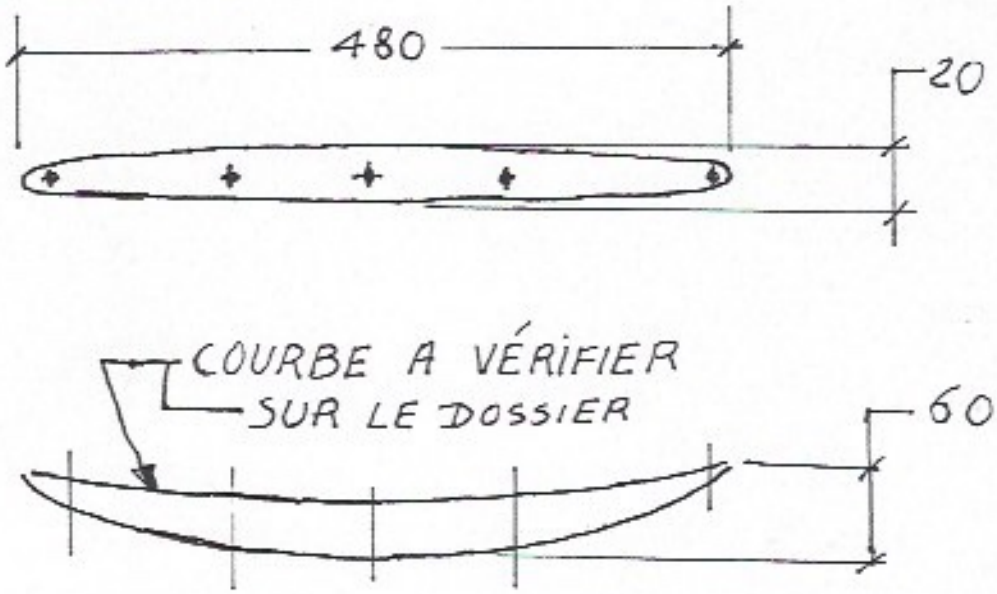

QUANTITE:1

SIEGE TEXAN	13
ENTRETOISE DU HAUT	
12 NOV19 | ECH:1/5 | POUJOULAT	